Редуктор, Мотор-редуктор CH0140 MOTOVARIO

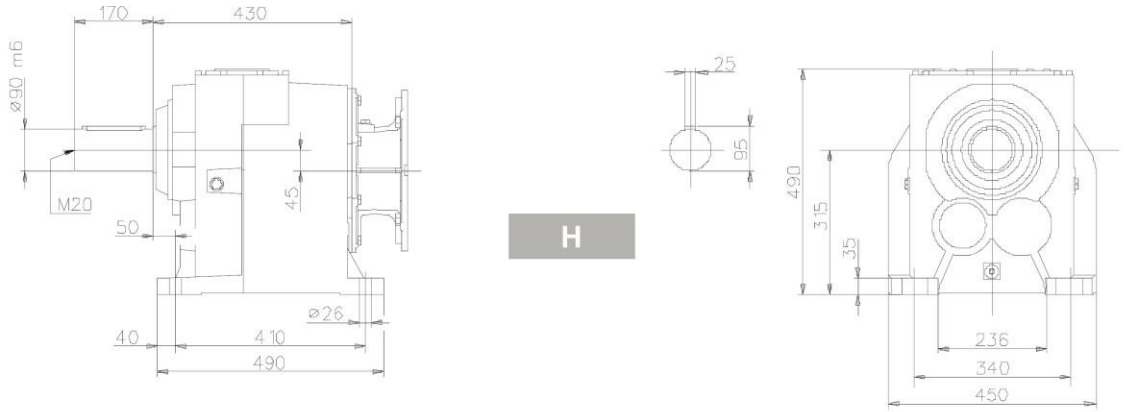

H

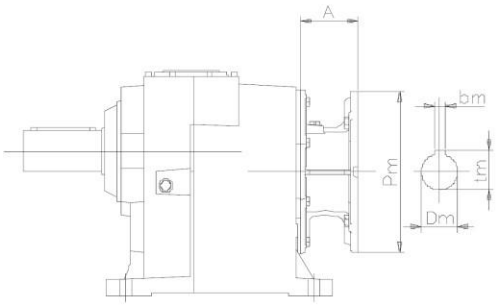

H

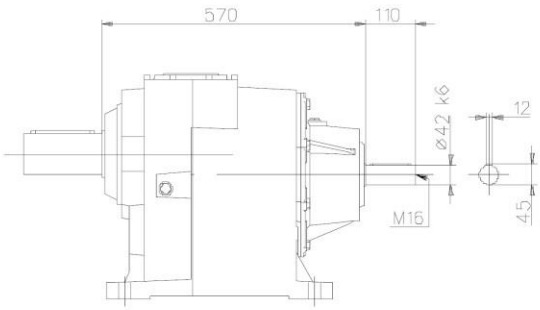

IH

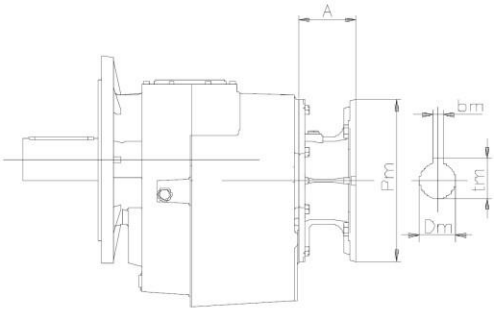

H...F FB - FC

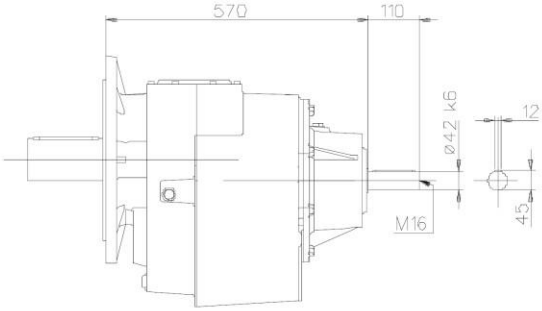

IH...F FB - FC

140	IH	PAM		Motore normale / Standard motor / Normaler Motor / Moteur normal / Motor normal				Motore autofrenante / Brake motor / Bremsmotor Moteur frein / Motor-freno			
	~Kg	A	~Kg	X	Y	Z	~Kg	X	Y	Z	~Kg
132s		76	197,1	-	-	-	-	-	-	-	-
132m		76	197,1	-	-	-	-	-	-	-	-
160s		124	205	-	-	-	-	-	-	-	-
160l	212,2	124	205	-	-	-	-	-	-	-	-
180		124	205	-	-	-	-	-	-	-	-
200		161	219,2	-	-	-	-	-	-	-	-
225		161	221	-	-	-	-	-	-	-	-